Инструкция по прошивке

В интернете полно информации. Но всё же вот.

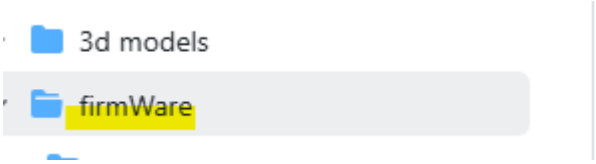

Работать будем вот с этим каталогом. Устанавливаем VS Code, запускаем.

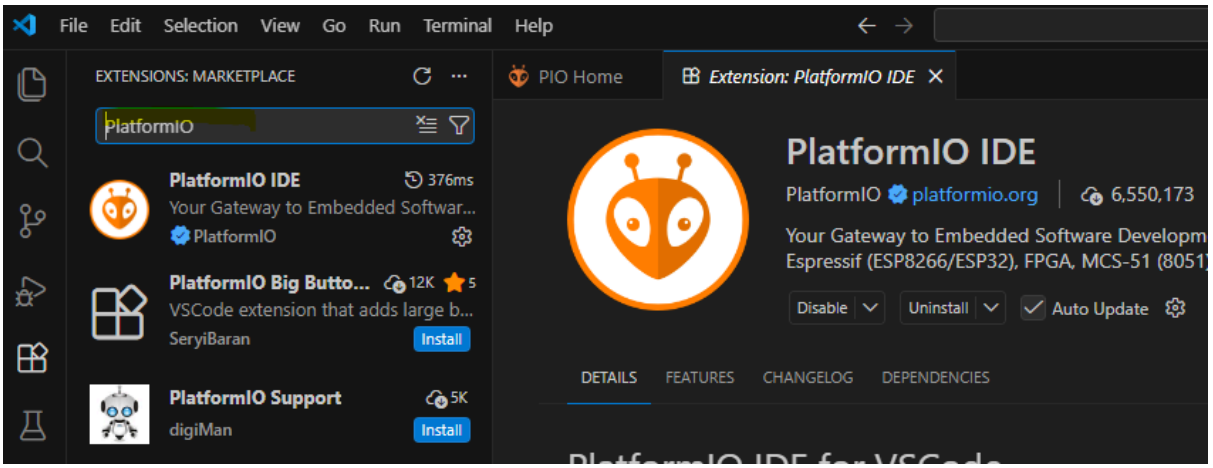

В расширениях ищем PlatformIO, устанавливаем. Запускаем его.

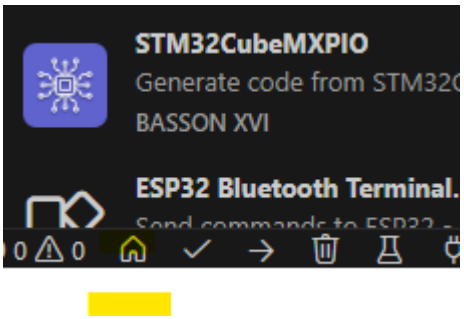

У меня он ставился долго. Появление домика в левом нижнем углу говорит о том, что он установился.

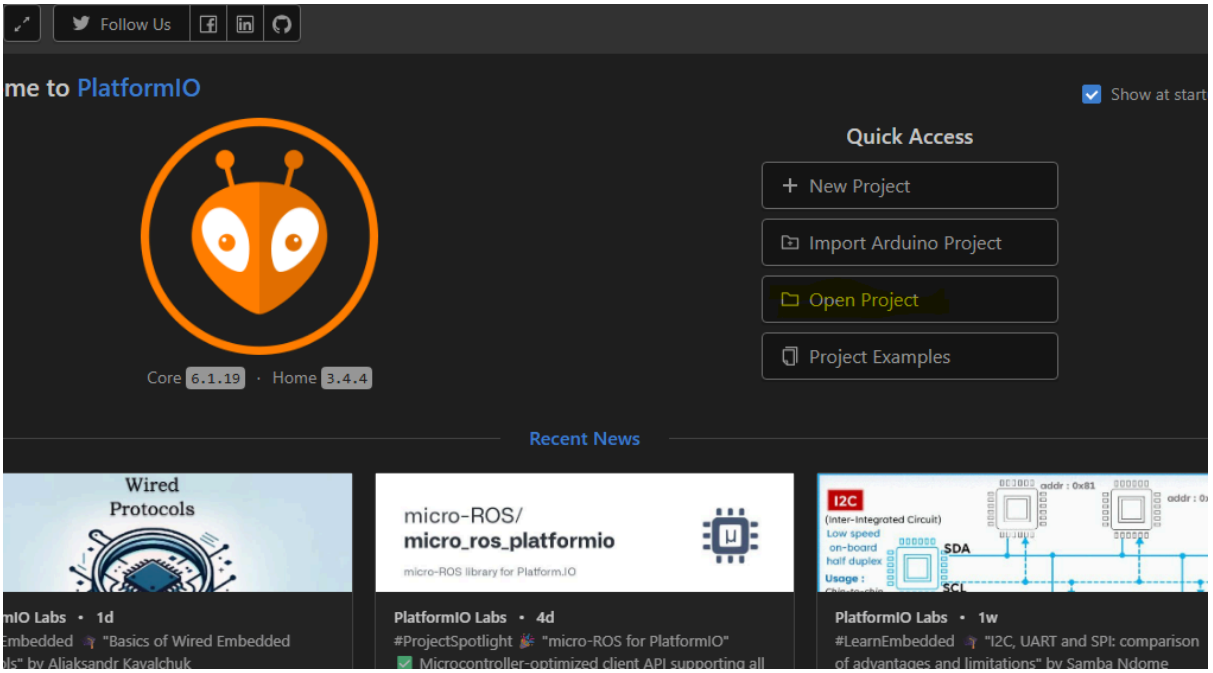

Открываем наш проект.

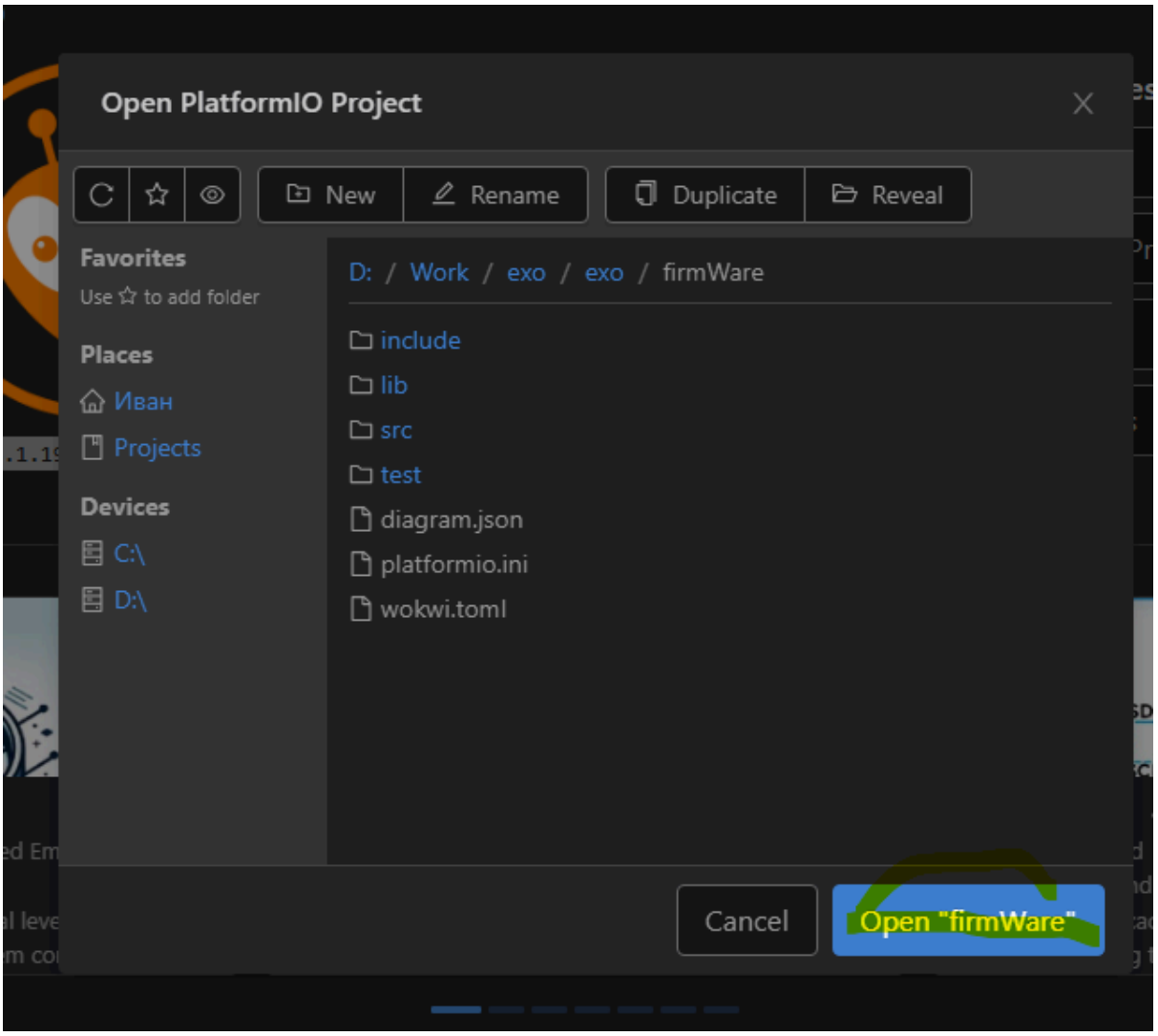

Собственно, это всё.

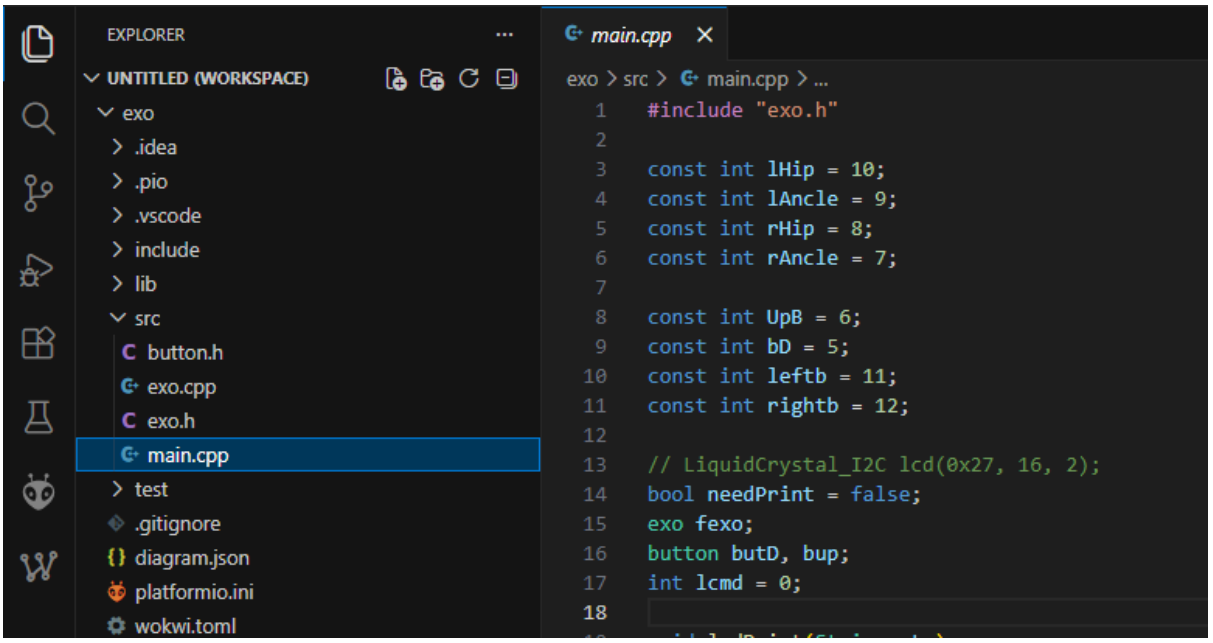

Жмём «Компилировать»

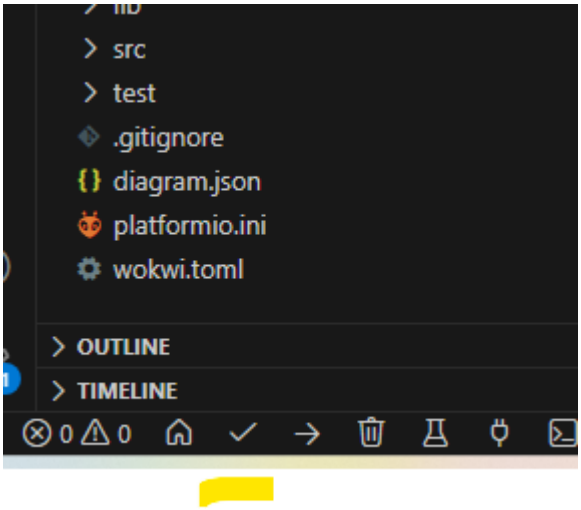

Вот такую картинку мы должны получить.

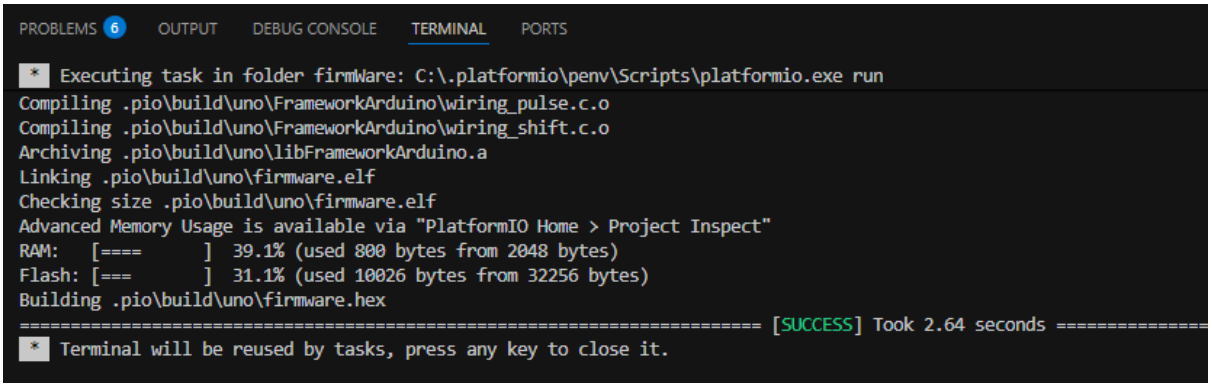

Вообще, для этой инструкции я делаю буквально всё, что показываю. Поэтому у вас обязательно должна получиться именно такая картинка.

После просто жмём прошить. Arduino у вас уже подключено. То есть, провод USB В ней уже стоит. Прошивается довольно быстро.

Совсем необязательно, но можно установить симулятор прямо в визуал студию.

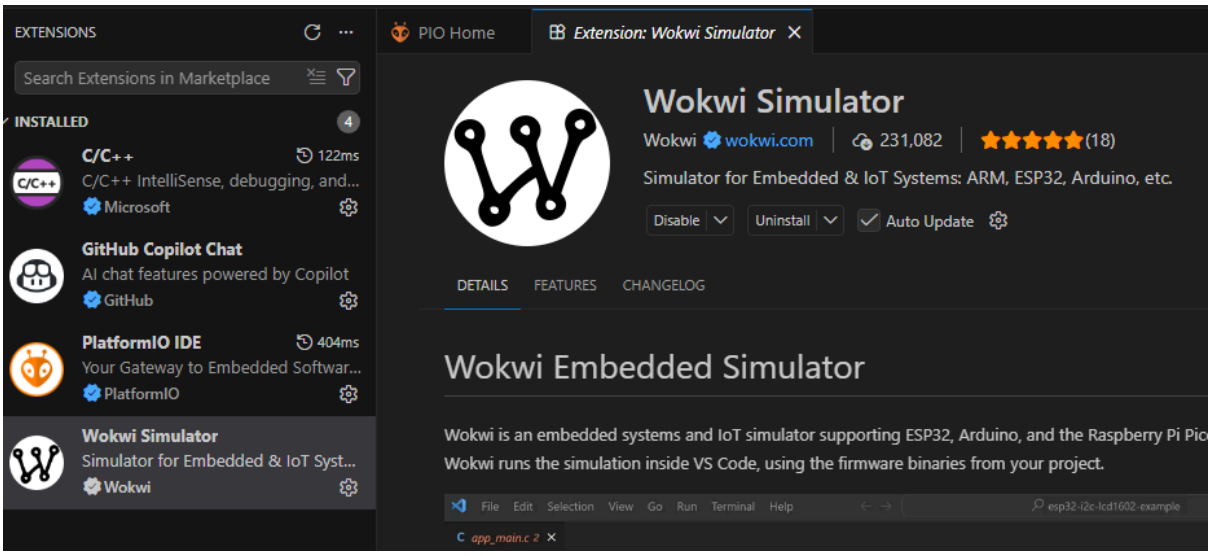

Находим И устанавливаем это дополнение.

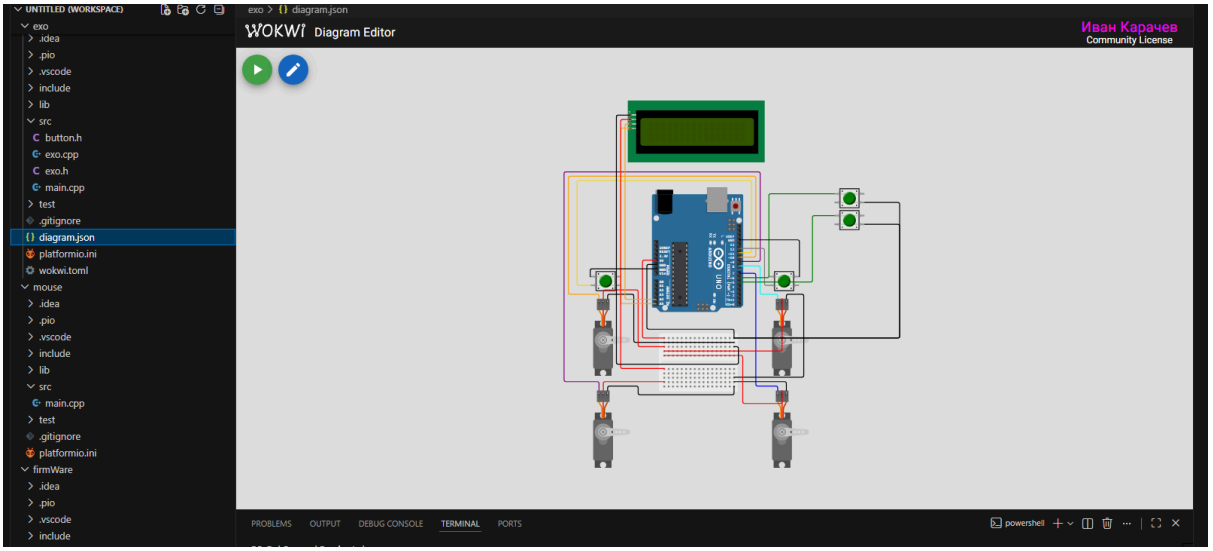

После открываем файл. Возможно, у вас запросит бесплатный ключ. Ну там всё просто. Пусть не спущает то, что у меня здесь стоит Ардуина Уна. С нано различий нет никаких. Лично я этот симулятор использовал для отладки, очень удобно.

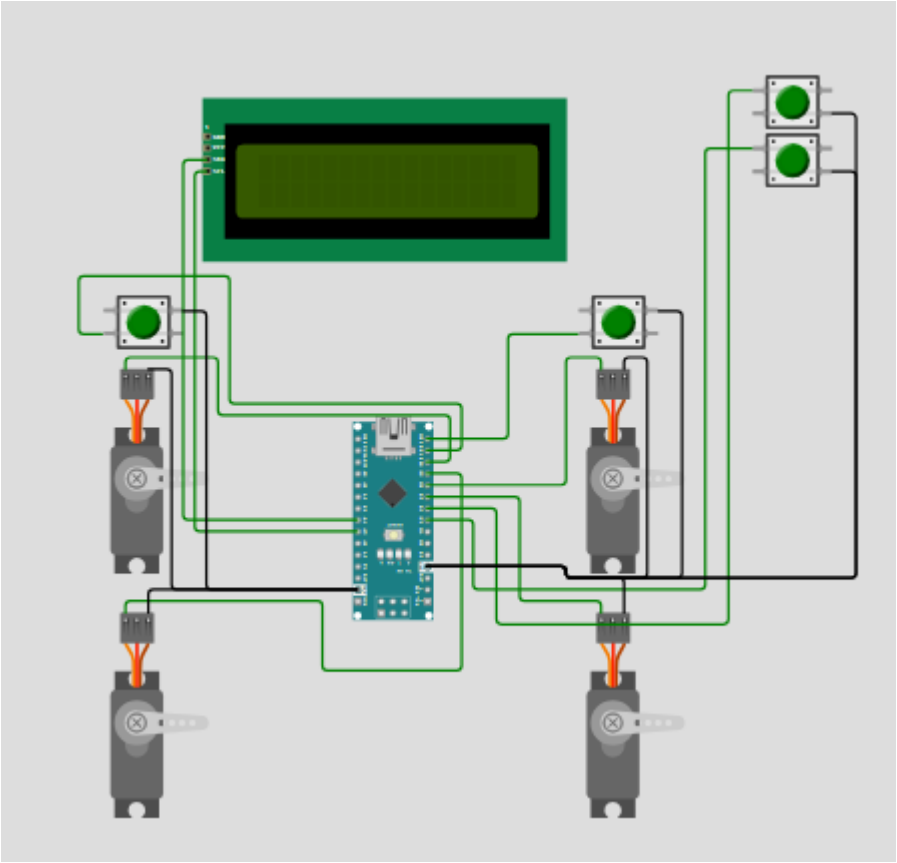

Я обнял схему на новую. От Старой отличается только внешне.